CECCHI

s.r.l.

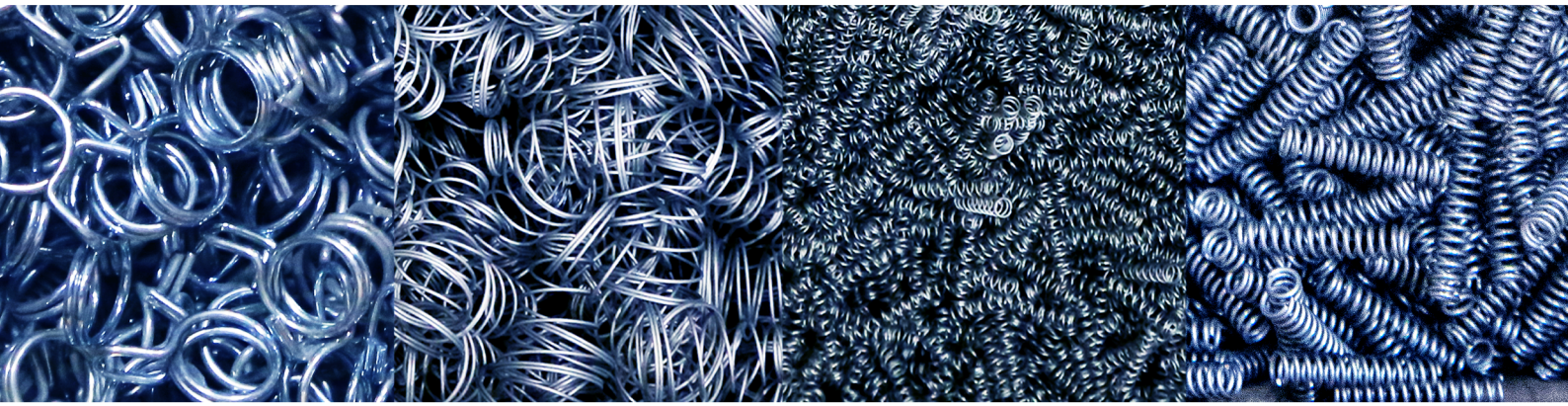

CATALOGO

CECCHI S.R.L.
Una passione dal 1967

Da tre generazioni realizziamo particolari in nastro, molle e minuterie metalliche.
Negli anni l'attività si è diversificata, abbiamo ampliato i nostri confini e ci siamo specializzati in altri settori: Servizi software, rivendita di forniture industriali, automazione, didattica SMC.

Grazie alle competenze acquisite, all'esperienza accumulata e alla collaborazione con validi professionisti, siamo in grado di soddisfare le esigenze dei vari settori merceologici nazionali ed esteri, sia con prodotti a disegno del cliente che con una vasta gamma di prodotti e molle a catalogo. I prodotti sono certificati UNI EN ISO 9001:2015.

GUIDA AL CATALOGO

MOLLA A COMPRESSIONE

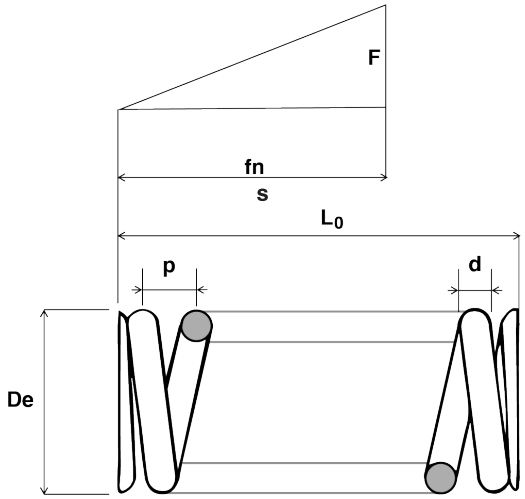

MOLLA A TRAZIONE

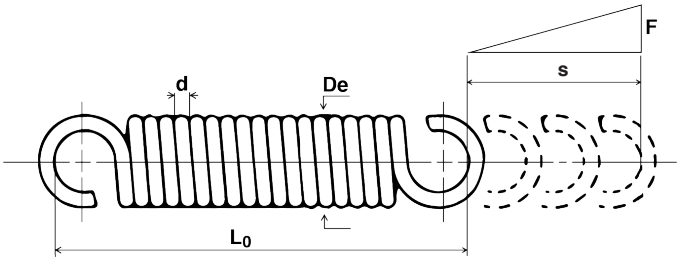

LEGENDA

d (mm) = Diametro del filo

De (mm) = Diametro esterno della molla

L_0 (mm) = Lunghezza libera della molla a riposo (misurata all'interno degli occhielli per le molle a trazione)

F (N) = Carico che restituisce la molla a seguito della compressione/allungamento

s (mm) = Freccia (compressione/allungamento) della molla

FORMULE PER IL CALCOLO DELLE MOLLE AD ELICA CILINDRICA IN FILO SEZIONE TONDO

Carico della molla a compressione e a trazione:

$$F = \frac{Gd^4 s}{8D^3 n}$$

Rigidezza della molla:

$$R = \frac{Gd^4}{8D^3 n}$$

LEGENDA

D (mm) = Diametro medio di avvolgimento

d (mm) = Diametro nominale del filo

F (N) = Carico assiale della molla

G (N/mm^2) = Modulo di elasticità tangenziale (modulo di rigidità)

n = Numero di spire utili/attive (n_t-2)

nt = Numero di spire totali

p (mm) = Passo della molla

R (N/mm) = Rigidezza della molla

s (mm) = Freccia della molla

MODULO DI ELASTICITÀ TANGENZIALE

Materiali	**G** N/mm²
Filo di acciaio al carbonio	81 500
Filo di acciaio inox	73 000

MOLLE A COMPRESSIONE

Articolo	POS.	d (mm)	De (mm)	L_0 (mm)	n	n_t	p (mm)	F (N)	s (mm)	R(N/mm)
MCPC01	1	0,60	4,10	10,50	7,00	8,50	1,40	15,40	3,50	4,40
MCPC02	2	0,35	2,50	60,00	68,50	70,00	0,75	4,49	20,00	0,22
MCPC03	3	0,60	4,50	21,00	7,50	9,00	2,70	14,84	5,00	2,97
MCPC04	4	0,70	5,00	35,00	24,00	25,50	1,40	10,25	8,00	1,28
MCPC05	5	1,00	6,80	37,00	11,50	13,00	3,20	54,48	12,00	4,54
MCPC06	6	1,40	8,50	35,00	10,00	11,50	3,40	98,41	9,00	10,93
MCPC07	7	0,70	6,00	18,00	6,50	8,00	2,70	15,17	6,00	2,53
MCPC08	8	0,80	7,00	32,00	11,50	13,00	29,00	15,22	10,00	1,52
MCPC09	9	0,80	13,30	15,00	4,00	5,50	4,00	2,67	5,00	0,53
MCPC10	10	1,50	9,30	10,00	3,00	4,50	2,90	108,68	3,00	36,23
MCPC11	11	0,90	8,50	38,00	8,50	10,00	4,90	16,12	9,00	1,79
MCPC12	12	0,65	9,30	22,00	6,50	8,00	4,15	3,03	7,00	0,43
MCPC13	13	1,30	9,00	22,00	6,00	7,50	3,50	74,36	7,00	10,62
MCPC14	14	1,00	12,30	24,00	7,50	9,00	3,00	7,53	8,00	0,94
MCPC15	15	1,20	7,40	43,00	13,50	15,00	3,00	91,92	14,00	6,57
MCPC16	16	1,80	17,00	12,50	2,00	3,50	7,80	45,68	3,00	15,23
MCPC17	17	2,00	12,00	19,00	3,50	5,00	5,00	326,00	7,00	46,57
MCPC18	18	0,90	12,70	28,00	4,25	5,75	9,40	8,61	9,00	0,96
MCPC19	19	1,70	9,00	26,00	9,00	10,50	2,70	97,21	4,00	24,30
MCPC20	20	1,70	12,00	24,00	5,50	7,00	4,20	113,26	8,00	14,16
MCPC21	21	1,50	14,60	25,00	4,50	6,00	6,50	30,59	6,00	5,10
MCPC22	22	1,80	11,70	37,00	8,50	10,00	4,20	168,57	13,00	12,97
MCPC23	23	1,30	10,00	43,00	10,50	12,00	4,20	58,91	14,00	4,21
MCPC24	24*	2,30	13,50	28,00	5,50	7,00	4,50	368,95	10,00	36,89
MCPC25	25	1,00	8,20	50,00	12,50	14,00	4,10	21,84	10,00	2,18
MCPC26	26	1,00	9,20	58,00	22,00	23,50	2,60	15,96	19,00	0,84
MCPC27	27	1,00	9,00	83,00	25,50	27,00	3,20	21,85	28,00	0,78
MCPC28	28	1,20	11,20	90,00	22,50	24,00	4,00	28,17	30,00	0,94
MCPC29	29	2,00	14,20	22,00	4,50	6,00	4,30	99,74	5,00	19,95
MCPC30	30	2,00	9,60	44,00	12,50	14,00	3,20	148,53	5,00	29,71
MCPC31	31	1,50	11,50	53,00	12,50	14,00	4,20	74,27	18,00	4,13
MCPC32	32	2,00	16,80	31,00	6,00	7,50	5,50	83,80	10,00	8,38
MCPC33	33	1,20	15,00	58,00	7,00	8,50	9,30	19,52	17,00	1,15
MCPC34	34	1,50	9,00	68,00	23,50	25,00	2,70	114,45	22,00	5,20
MCPC35	35*	2,50	11,80	37,00	8,50	10,00	4,10	349,23	6,00	58,20
MCPC36	36	2,00	17,00	32,00	6,00	7,50	5,10	88,54	11,00	8,05
MCPC37	37	2,00	20,30	24,00	4,00	5,50	6,20	59,84	9,00	6,65
MCPC38	38	2,00	20,00	25,00	2,50	4,00	10,90	111,80	10,00	11,18
MCPC39	39*	3,00	22,50	35,00	5,00	6,50	6,20	244,83	11,00	22,26
MCPC40	40	1,50	22,80	22,40	2,50	4,00	10,30	14,94	7,00	2,13
MCPC41	41	1,00	15,00	45,00	8,50	10,00	5,50	6,55	15,00	0,44
MCPC42	42	1,20	16,00	60,00	10,00	11,50	6,60	13,03	20,00	0,65
MCPC43	43**	1,50	30,00/22,	13,00	1,50	3,00	9,00	9,66	5,00	2,28
MCPC44	44	1,60	29,50	13,00	1,75	3,25	7,90	7,03	4,00	1,76
MCPC45	45	0,90	9,00	50,00	24,50	26,00	2,00	8,21	16,00	0,51
MCPC46	46	2,00	14,70	43,00	8,50	10,00	4,80	140,43	15,00	9,36
MCPC47	47	1,50	16,50	76,00	12,00	13,50	6,50	31,84	25,00	1,27
MCPC48	48	1,50	13,00	90,00	22,50	24,00	4,00	45,21	30,00	1,51
MCPC49	49*	2,50	27,60	30,00	4,00	5,50	7,00	62,91	10,00	6,29
MCPC50	50	2,00	29,20	40,00	3,50	5,00	11,50	30,09	13,00	2,31
MCPC51	51*	3,00	15,00	100,00	17,00	18,50	5,80	842,72	30,00	28,09
MCPC52	52*	3,50	30,00	39,00	4,00	5,50	9,20	266,98	13,00	20,54
MCPC53	53*	1,80	14,50	37,00	7,00	8,50	5,20	96,96	13,00	7,46
MCPC54	54*	3,00	33,00	75,00	7,50	9,00	10,00	101,88	25,00	4,08
MCPC55	55	1,20	9,50	20,00	5,50	7,00	3,60	67,17	10,00	6,72
MCPC56	56	1,40	13,30	42,00	11,00	12,50	3,90	42,23	20,00	2,11
MCPC57	57*	2,20	16,00	57,50	11,50	13,00	5,00	157,93	20,00	7,90
MCPC58	58*	3,50	26,00	72,00	9,00	10,50	8,00	328,07	22,00	14,91
MCPC59	59*	3,50	26,00	119,00	14,50	16,00	8,20	462,80	50,00	9,26
MCPC60	60*	2,00	24,50	110,00	14,50	16,00	8,00	59,21	60,00	0,99

* MOLLE CON LE ESTREMITÀ MOLATE

** MOLLE CONICHE (DIAMETRO ESTERNO GRANDE/DIAMETRO ESTERNO PICCOLO)

MOLLE A TRAZIONE

Articolo	POS.	d (mm)	De (mm)	L_0 (mm)	n	F (N)	s (mm)	R (N/mm)
MCPT01	1	0,50	4,50	20,00	23,00	1,73	4,00	0,43
MCPT02	2	0,60	4,80	37,00	44,50	3,60	9,00	0,40
MCPT03	3	1,30	8,50	37,00	15,50	35,21	7,00	5,03
MCPT04	4	1,50	9,50	33,00	11,50	52,56	6,00	8,76
MCPT05	5	1,20	6,20	42,00	15,00	67,60	6,00	11,27
MCPT06	6	1,50	7,00	38,50	10,50	147,61	5,00	29,52
MCPT07	7	1,20	7,80	29,00	12,00	30,62	5,00	6,12
MCPT08	8	0,70	5,00	42,00	44,71	6,88	10,00	0,69
MCPT09	9	0,90	6,50	61,50	55,67	11,62	17,00	0,68
MCPT10	10	2,00	10,20	36,00	8,00	221,72	6,00	36,95
MCPT11	11	1,00	9,50	26,00	8,30	6,00	3,00	2,00
MCPT12	12	1,50	7,80	33,00	11,25	110,00	6,00	18,33
MCPT13	13	1,00	8,00	27,30	12,50	9,50	4,00	2,38
MCPT14	14	1,00	6,00	54,00	40,50	28,17	14,00	2,01
MCPT15	15	1,00	7,00	27,60	14,50	16,26	5,00	3,25
MCPT16	16	1,20	7,10	55,50	28,00	40,41	11,00	3,67
MCPT17	17	1,00	7,80	49,00	34,00	10,48	11,00	0,95
MCPT18	18	1,20	8,00	41,00	15,08	26,73	6,00	4,46
MCPT19	19	1,20	6,70	65,50	22,50	50,79	9,00	5,64
MCPT20	20	1,50	7,30	46,00	20,00	145,38	11,00	13,22
MCPT21	21	1,30	8,80	36,00	15,38	31,39	7,00	4,48
MCPT22	22	1,40	10,00	37,40	13,00	28,40	6,00	4,73
MCPT23	23	1,00	9,50	42,00	23,50	5,65	8,00	0,71
MCPT24	24	1,50	10,00	47,50	14,50	40,54	7,00	5,79
MCPT25	25	1,20	5,50	65,00	45,25	105,69	18,00	5,87
MCPT26	26	1,20	12,60	31,30	12,10	5,89	5,00	1,18
MCPT27	27	2,10	10,20	42,70	10,50	284,05	8,00	35,51
MCPT28	28	2,50	11,80	52,70	11,00	449,77	10,00	44,98
MCPT29	29	2,10	14,40	63,50	18,00	76,90	13,00	5,92
MCPT30	30	1,50	14,50	60,00	23,50	11,99	12,00	1,00
MCPT31	31	2,00	8,70	64,40	13,75	275,90	7,00	39,41
MCPT32	32	2,50	13,00	84,00	20,00	257,82	15,00	17,19
MCPT33	33	2,50	14,50	72,50	16,40	196,59	14,00	14,04
MCPT34	34	2,20	15,20	71,00	19,50	83,56	15,00	5,57
MCPT35	35	2,20	14,20	90,00	14,00	108,51	11,00	9,86
MCPT36	36	2,20	12,50	85,00	17,25	164,59	13,00	12,66
MCPT37	37	1,50	12,00	80,50	26,33	22,00	13,00	1,69
MCPT38	38	2,00	12,50	72,00	19,50	93,87	13,00	7,22
MCPT39	39	2,00	14,00	89,00	30,50	64,95	21,00	3,09
MCPT40	40	2,00	12,50	85,60	19,00	96,34	13,00	7,41
MCPT41	41	2,50	12,50	79,00	15,50	256,74	10,00	25,67
MCPT42	42	2,50	14,20	75,50	15,50	208,39	13,00	16,03
MCPT43	43	1,20	7,70	57,00	35,50	30,34	14,00	2,17
MCPT44	44	0,90	9,00	65,00	25,50	7,40	15,00	0,49
MCPT45	45	1,50	26,50	37,00	7,00	1,89	4,00	0,47
MCPT46	46	2,50	20,50	91,00	19,00	61,05	17,00	3,59
MCPT47	47	2,80	16,50	80,30	16,25	224,79	15,00	14,99
MCPT48	48	2,00	27,00	59,00	15,75	7,29	11,00	0,66
MCPT49	49	3,00	22,80	119,00	25,25	109,46	26,00	4,21
MCPT50	50	2,00	14,80	119,00	34,50	51,82	23,00	2,25
MCPT51	51	1,50	12,00	65,00	29,33	22,78	15,00	1,52
MCPT52	52	1,70	12,00	82,50	36,00	43,26	20,00	2,16
MCPT53	53	2,20	16,00	81,50	22,50	68,61	17,00	4,04
MCPT54	54	2,60	18,00	86,50	19,75	116,17	18,00	6,45
MCPT55	55	0,80	8,50	42,00	31,50	8,70	30,00	0,29
MCPT56	56	1,00	9,00	70,00	54,00	14,74	40,00	0,37
MCPT57	57	0,70	6,00	34,00	33,50	9,81	20,00	0,49
MCPT58	58	0,60	5,00	27,00	27,33	8,51	15,00	0,57
MCPT59	59	2,00	20,00	99,00	29,50	56,85	60,00	0,95
MCPT60	60	2,50	20,00	109,00	25,00	103,95	35,00	2,97

MOLLE A COMPRESSIONE
Lunghezza standard di 400mm

Articolo	d (mm)	De (mm)	n	p (mm)	F (N)	s (mm)*	R(N/mm)
MCSC0503	0,50	3,00	266,50	1,50	20,34	133,00	0,15
MCSC0504	0,50	4,00	267,00	1,50	7,40	133,00	0,06
MCSC0505	0,50	5,00	200,00	2,00	4,65	133,00	0,03
MCSC0506	0,50	6,00	200,00	2,00	2,54	133,00	0,02
MCSC0507	0,50	7,00	160,00	2,50	1,93	133,00	0,01
MCSC0508	0,50	8,00	160,00	2,50	1,25	133,00	0,01
MCSC0509	0,50	9,00	133,00	3,00	1,04	133,00	0,01
MCSC0510	0,50	10,00	133,33	3,00	0,74	133,00	0,01
MCSC0511	0,50	11,00	114,00	3,50	0,64	133,00	0,00
MCSC0512	0,50	12,00	114,00	3,50	0,49	133,00	0,00
MCSC0513	0,50	13,00	100,00	4,00	0,43	133,00	0,00
MCSC0704	0,70	4,00	200,00	2,00	45,26	133,00	0,34
MCSC0705	0,70	5,00	200,00	2,00	20,46	133,00	0,15
MCSC0706	0,70	6,00	160,00	2,50	13,66	133,00	0,10
MCSC0707	0,70	7,00	160,00	2,50	8,13	133,00	0,06
MCSC0708	0,70	8,00	133,00	3,00	6,29	133,00	0,05
MCSC0709	0,70	9,00	133,00	3,00	4,28	133,00	0,03
MCSC0710	0,70	10,00	114,00	3,50	3,55	133,00	0,03
MCSC0711	0,70	11,00	114,00	3,50	2,61	133,00	0,02
MCSC0712	0,70	12,00	100,00	4,00	2,25	133,00	0,02
MCSC0713	0,70	13,00	100,00	4,00	1,75	133,00	0,01
MCSC0714	0,70	14,00	89,00	4,50	1,55	133,00	0,01
MCSC0715	0,70	15,00	89,00	4,50	1,25	133,00	0,01
MCSC1004	1,00	4,00	160,00	2,50	313,64	133,00	2,36
MCSC1005	1,00	5,00	160,00	2,50	132,32	133,00	0,99
MCSC1006	1,00	6,00	133,00	3,00	81,50	133,00	0,61
MCSC1007	1,00	7,00	133,00	3,00	47,16	133,00	0,35
MCSC1008	1,00	8,00	114,00	3,50	34,65	133,00	0,26
MCSC1009	1,00	9,00	114,00	3,50	23,21	133,00	0,17
MCSC1010	1,00	10,00	100,00	4,00	18,59	133,00	0,14
MCSC1011	1,00	11,00	100,00	4,00	13,55	133,00	0,10
MCSC1012	1,00	12,00	89,00	4,50	11,44	133,00	0,09
MCSC1013	1,00	13,00	89,00	4,50	8,81	133,00	0,07
MCSC1014	1,00	14,00	80,00	5,00	7,71	133,00	0,06
MCSC1015	1,00	15,00	80,00	5,00	6,17	133,00	0,05
MCSC1016	1,00	16,00	73,00	5,50	5,50	133,00	0,04
MCSC1017	1,00	17,00	67,00	6,00	4,94	133,00	0,04
MCSC1018	1,00	18,00	67,00	6,00	4,12	133,00	0,03
MCSC1019	1,00	19,00	62,00	6,50	3,75	133,00	0,03
MCSC1020	1,00	20,00	61,50	6,50	3,21	133,00	0,02
MCSC1021	1,00	21,00	57,00	7,00	2,97	133,00	0,02
MCSC1206	1,20	6,00	160,00	2,50	158,78	133,00	1,19
MCSC1207	1,20	7,00	133,50	3,00	107,86	133,00	0,81
MCSC1208	1,20	8,00	133,00	3,00	67,18	133,00	0,51
MCSC1209	1,20	9,00	114,00	3,50	51,93	133,00	0,39
MCSC1210	1,20	10,00	114,00	3,50	36,17	133,00	0,27
MCSC1211	1,20	11,00	100,00	4,00	29,85	133,00	0,22
MCSC1212	1,20	12,00	100,00	4,00	22,30	133,00	0,17
MCSC1213	1,20	13,00	88,00	4,50	19,43	133,00	0,15
MCSC1214	1,20	14,00	89,00	4,50	15,05	133,00	0,11
MCSC1215	1,20	15,00	80,00	5,00	13,36	133,00	0,10
MCSC1216	1,20	16,00	80,00	5,00	10,83	133,00	0,08
MCSC1217	1,20	17,00	73,00	5,50	9,76	133,00	0,07
MCSC1218	1,20	18,00	66,50	6,00	8,91	133,00	0,07
MCSC1219	1,20	19,00	66,50	6,00	7,49	133,00	0,06
MCSC1220	1,20	20,00	62,00	6,50	6,82	133,00	0,05
MCSC1221	1,20	21,00	57,00	7,00	6,35	133,00	0,05
MCSC1222	1,20	22,00	57,00	7,00	5,48	133,00	0,04
MCSC1506	1,50	6,00	133,00	3,00	565,97	133,00	4,26
MCSC1507	1,50	7,00	133,00	3,00	309,99	133,00	2,33
MCSC1508	1,50	8,00	114,00	3,50	219,10	133,00	1,65
MCSC1509	1,50	9,00	114,00	3,50	142,63	133,00	1,07
MCSC1510	1,50	10,00	100,00	4,00	111,69	133,00	0,84
MCSC1511	1,50	11,00	100,00	4,00	80,00	133,00	0,60
MCSC1512	1,50	12,00	89,00	4,50	66,58	133,00	0,50
MCSC1513	1,50	13,00	88,89	4,50	50,74	133,00	0,38
MCSC1514	1,50	14,00	80,00	5,00	43,90	133,00	0,33
MCSC1515	1,50	15,00	80,00	5,00	34,85	133,00	0,26

Articolo	d (mm)	De (mm)	n	p (mm)	F (N)	s (mm)*	R(N/mm)
MCSC1516	1,50	16,00	73,00	5,50	30,82	133,00	0,23
MCSC1517	1,50	17,00	67,00	6,00	27,49	133,00	0,21
MCSC1518	1,50	18,00	67,00	6,00	22,79	133,00	0,17
MCSC1519	1,50	19,00	61,50	6,50	20,81	133,00	0,16
MCSC1520	1,50	20,00	61,00	6,50	17,76	133,00	0,13
MCSC1521	1,50	21,00	61,50	6,50	15,04	133,00	0,11
MCSC1522	1,50	22,00	57,00	7,00	13,97	133,00	0,11
MCSC1523	1,50	23,00	53,50	7,50	12,90	133,00	0,10
MCSC1524	1,50	24,00	53,00	7,50	11,36	133,00	0,09
MCSC1525	1,50	25,00	50,00	8,00	10,57	133,00	0,08
MCSC1526	1,50	26,00	50,00	8,00	9,33	133,00	0,07
MCSC1708	1,70	8,00	114,00	3,50	397,00	133,00	2,98
MCSC1709	1,70	9,00	100,00	4,00	290,90	133,00	2,19
MCSC1710	1,70	10,00	99,00	4,00	199,92	133,00	1,50
MCSC1711	1,70	11,00	89,00	4,50	158,08	133,00	1,19
MCSC1712	1,70	12,00	89,00	4,50	116,36	133,00	0,87
MCSC1713	1,70	13,00	80,00	5,00	98,04	133,00	0,74
MCSC1714	1,70	14,00	80,00	5,00	76,02	133,00	0,57
MCSC1715	1,70	15,00	72,00	5,50	66,81	133,00	0,50
MCSC1716	1,70	16,00	66,00	6,00	58,64	133,00	0,44
MCSC1717	1,70	17,00	66,50	6,00	47,51	133,00	0,36
MCSC1718	1,70	18,00	62,00	6,50	42,15	133,00	0,32
MCSC1719	1,70	19,00	61,50	6,50	35,54	133,00	0,27
MCSC1720	1,70	20,00	57,00	7,00	32,40	133,00	0,24
MCSC1721	1,70	21,00	57,00	7,00	27,62	133,00	0,21
MCSC1722	1,70	22,00	53,00	7,50	25,52	133,00	0,19
MCSC1723	1,70	23,00	53,50	7,50	21,89	133,00	0,16
MCSC1724	1,70	24,00	50,00	8,00	20,41	133,00	0,15
MCSC1725	1,70	25,00	50,00	8,00	17,89	133,00	0,13
MCSC1726	1,70	26,00	47,00	8,50	16,78	133,00	0,13
MCSC2008	2,00	8,00	100,00	4,00	1003,66	133,00	7,55
MCSC2009	2,00	9,00	100,00	4,00	632,04	133,00	4,75
MCSC2010	2,00	10,00	88,00	4,50	481,16	133,00	3,62
MCSC2011	2,00	11,00	89,00	4,50	334,13	133,00	2,51
MCSC2012	2,00	12,00	80,00	5,00	270,99	133,00	2,04
MCSC2013	2,00	13,00	80,00	5,00	203,60	133,00	1,53
MCSC2014	2,00	14,00	73,00	5,50	171,86	133,00	1,29
MCSC2015	2,00	15,00	67,00	6,00	147,28	133,00	1,11
MCSC2016	2,00	16,00	66,50	6,00	118,80	133,00	0,89
MCSC2017	2,00	17,00	62,00	6,50	103,60	133,00	0,78
MCSC2018	2,00	18,00	61,50	6,50	86,06	133,00	0,65
MCSC2019	2,00	19,00	57,00	7,00	77,41	133,00	0,58
MCSC2020	2,00	20,00	57,00	7,00	65,21	133,00	0,49
MCSC2021	2,00	21,00	53,00	7,50	59,64	133,00	0,45
MCSC2022	2,00	22,00	53,00	7,50	51,13	133,00	0,38
MCSC2023	2,00	23,00	50,00	8,00	46,82	133,00	0,35
MCSC2024	2,00	24,00	51,00	8,00	39,92	133,00	0,30
MCSC2025	2,00	25,00	47,00	8,50	37,91	133,00	0,29
MCSC2026	2,00	26,00	47,00	8,50	33,37	133,00	0,25
MCSC2027	2,00	27,00	44,00	9,00	31,53	133,00	0,24
MCSC2028	2,00	28,00	43,50	9,00	28,36	133,00	0,21
MCSC2029	2,00	29,00	42,00	9,50	26,22	133,00	0,20
MCSC2030	2,00	30,00	42,00	9,50	23,51	133,00	0,18
MCSC2210	2,20	10,00	89,00	4,50	751,51	133,00	5,65
MCSC2211	2,20	11,00	89,00	4,50	523,33	133,00	3,93
MCSC2212	2,20	12,00	80,00	5,00	421,54	133,00	3,17
MCSC2213	2,20	13,00	80,00	5,00	314,96	133,00	2,37
MCSC2214	2,20	14,00	73,00	5,50	264,63	133,00	1,99
MCSC2215	2,20	15,00	66,50	6,00	227,59	133,00	1,71
MCSC2216	2,20	16,00	66,50	6,00	181,61	133,00	1,37
MCSC2217	2,20	17,00	60,00	6,50	163,18	133,00	1,23
MCSC2218	2,20	18,00	61,50	6,50	130,85	133,00	0,98
MCSC2219	2,20	19,00	57,00	7,00	117,44	133,00	0,88
MCSC2220	2,20	20,00	57,00	7,00	98,74	133,00	0,74
MCSC2221	2,20	21,00	53,50	7,50	89,29	133,00	0,67
MCSC2222	2,20	22,00	53,50	7,50	76,43	133,00	0,57
MCSC2223	2,20	23,00	50,00	8,00	70,54	133,00	0,53
MCSC2224	2,20	24,00	50,00	8,00	61,27	133,00	0,46

MOLLE A COMPRESSIONE
Lunghezza standard di 400mm

Articolo	d (mm)	De (mm)	n	p (mm)	F (N)	s (mm)*	R(N/mm)
MCSC2225	2,20	25,00	47,00	8,50	56,98	133,00	0,43
MCSC2226	2,20	26,00	47,00	8,50	50,09	133,00	0,38
MCSC2227	2,20	27,00	44,50	9,00	46,76	133,00	0,35
MCSC2228	2,20	28,00	45,00	8,89	41,07	133,00	0,31
MCSC2229	2,20	29,00	42,00	9,50	39,26	133,00	0,30
MCSC2230	2,20	30,00	42,00	9,50	35,17	133,00	0,26
MCSC2512	2,50	12,00	80,00	5,00	771,65	133,00	5,80
MCSC2513	2,50	13,00	80,00	5,00	571,51	133,00	4,30
MCSC2514	2,50	14,00	73,00	5,50	476,72	133,00	3,58
MCSC2515	2,50	15,00	67,00	6,00	404,46	133,00	3,04
MCSC2516	2,50	16,00	66,50	6,00	323,49	133,00	2,43
MCSC2517	2,50	17,00	61,54	6,50	282,11	133,00	2,12
MCSC2518	2,50	18,00	62,00	6,50	229,24	133,00	1,72
MCSC2519	2,50	19,00	57,00	7,00	206,71	133,00	1,55
MCSC2520	2,50	20,00	57,00	7,00	173,26	133,00	1,30
MCSC2521	2,50	21,00	53,50	7,50	156,25	133,00	1,17
MCSC2522	2,50	22,00	53,00	7,50	134,68	133,00	1,01
MCSC2523	2,50	23,00	50,00	8,00	122,87	133,00	0,92
MCSC2524	2,50	24,00	50,00	8,00	106,51	133,00	0,80
MCSC2525	2,50	25,00	47,00	8,50	98,86	133,00	0,74
MCSC2526	2,50	26,00	47,00	8,50	86,77	133,00	0,65
MCSC2527	2,50	27,00	44,50	9,00	80,88	133,00	0,61
MCSC2528	2,50	28,00	44,00	9,00	72,54	133,00	0,55
MCSC2529	2,50	29,00	42,00	9,50	67,72	133,00	0,51
MCSC2530	2,50	30,00	42,00	9,50	60,59	133,00	0,46
MCSC2531	2,50	31,00	40,00	10,00	57,16	133,00	0,43
MCSC2532	2,50	32,00	40,00	10,00	51,54	133,00	0,39
MCSC3012	3,00	12,00	80,00	5,00	1881,86	133,00	14,15
MCSC3013	3,00	13,00	80,00	5,00	1371,87	133,00	10,31
MCSC3014	3,00	14,00	73,00	5,50	1129,54	133,00	8,49
MCSC3015	3,00	15,00	67,00	6,00	947,95	133,00	7,13
MCSC3016	3,00	16,00	67,00	6,00	745,59	133,00	5,61
MCSC3017	3,00	17,00	61,00	6,50	655,68	133,00	4,93
MCSC3018	3,00	18,00	62,00	6,50	524,49	133,00	3,94
MCSC3019	3,00	19,00	57,00	7,00	470,08	133,00	3,53
MCSC3020	3,00	20,00	57,00	7,00	391,91	133,00	2,95
MCSC3021	3,00	21,00	53,50	7,50	351,75	133,00	2,64
MCSC3022	3,00	22,00	53,50	7,50	299,08	133,00	2,25
MCSC3023	3,00	23,00	50,00	8,00	274,37	133,00	2,06
MCSC3024	3,00	24,00	50,00	8,00	237,02	133,00	1,78
MCSC3025	3,00	25,00	47,00	8,50	219,30	133,00	1,65
MCSC3026	3,00	26,00	47,00	8,50	191,92	133,00	1,44
MCSC3027	3,00	27,00	44,44	9,00	178,65	133,00	1,34
MCSC3028	3,00	28,00	45,00	9,00	156,09	133,00	1,17
MCSC3029	3,00	29,00	42,00	9,50	148,67	133,00	1,12
MCSC3030	3,00	30,00	42,00	9,50	132,76	133,00	1,00
MCSC3031	3,00	31,00	40,00	10,00	124,99	133,00	0,94
MCSC3032	3,00	32,00	40,00	10,00	112,50	133,00	0,85
MCSC3033	3,00	33,00	38,10	10,50	106,69	133,00	0,80
MCSC3034	3,00	34,00	50,00	8,00	73,68	133,00	0,55
MCSC3035	3,00	35,00	37,00	11,00	90,52	133,00	0,68
MCSC3036	3,00	36,00	36,50	11,00	83,67	133,00	0,63
MCSC3037	3,00	37,00	35,00	11,43	79,78	133,00	0,60
MCSC3038	3,00	38,00	35,00	11,50	73,14	133,00	0,55
MCSC3039	3,00	39,00	33,50	12,00	70,22	133,00	0,53
MCSC3040	3,00	40,00	33,33	12,00	65,01	133,00	0,49
MCSC3516	3,50	16,00	67,00	6,00	1553,77	133,00	11,68
MCSC3517	3,50	17,00	66,50	6,00	1242,71	133,00	9,34
MCSC3518	3,50	18,00	61,50	6,50	1084,46	133,00	8,15
MCSC3519	3,50	19,00	61,50	6,50	887,81	133,00	6,68
MCSC3520	3,50	20,00	57,00	7,00	794,08	133,00	5,97
MCSC3521	3,50	21,00	57,00	7,00	665,58	133,00	5,00
MCSC3522	3,50	22,00	53,50	7,48	600,24	133,00	4,51
MCSC3523	3,50	23,00	53,50	7,50	512,55	133,00	3,85
MCSC3524	3,50	24,00	50,00	8,00	472,02	133,00	3,55
MCSC3525	3,50	25,00	50,00	8,00	409,17	133,00	3,08
MCSC3526	3,50	26,00	47,00	8,50	379,79	133,00	2,86
MCSC3527	3,50	27,00	47,00	8,50	333,34	133,00	2,51

Articolo	d (mm)	De (mm)	n	p (mm)	F (N)	s (mm)*	R(N/mm)
MCSC3528	3,50	28,00	45,00	9,00	307,24	133,00	2,31
MCSC3529	3,50	29,00	44,50	9,00	275,56	133,00	2,07
MCSC3530	3,50	30,00	42,00	9,50	260,14	133,00	1,96
MCSC3531	3,50	31,00	42,00	9,50	232,78	133,00	1,75
MCSC3532	3,50	32,00	40,00	10,00	219,58	133,00	1,65
MCSC3533	3,50	33,00	40,00	10,00	198,00	133,00	1,49
MCSC3534	3,50	34,00	38,00	10,50	188,59	133,00	1,42
MCSC3535	3,50	35,00	38,00	10,50	171,19	133,00	1,29
MCSC3536	3,50	36,00	36,50	11,00	162,27	133,00	1,22
MCSC3537	3,50	37,00	36,50	11,00	148,17	133,00	1,11
MCSC3538	3,50	38,00	35,00	11,50	141,47	133,00	1,06
MCSC3539	3,50	39,00	35,00	11,50	129,85	133,00	0,98
MCSC3540	3,50	40,00	33,50	11,94	124,82	133,00	0,94
MCSC4020	4,00	20,00	57,00	7,00	1485,68	133,00	11,17
MCSC4022	4,00	22,00	53,00	7,55	1122,19	133,00	8,44
MCSC4024	4,00	24,00	50,00	8,00	867,16	133,00	6,52
MCSC4026	4,00	26,00	47,00	8,50	693,10	133,00	5,21
MCSC4028	4,00	28,00	45,00	9,00	557,59	133,00	4,19
MCSC4030	4,00	30,00	42,00	9,50	469,88	133,00	3,53
MCSC4032	4,00	32,00	40,00	10,00	395,03	133,00	2,97
MCSC4034	4,00	34,00	38,00	10,50	338,07	133,00	2,54
MCSC4036	4,00	36,00	37,00	11,00	286,09	133,00	2,15
MCSC4038	4,00	38,00	35,00	11,50	252,15	133,00	1,90
MCSC4040	4,00	40,00	33,00	12,00	225,29	133,00	1,69
MCSC4042	4,00	42,00	32,00	12,50	197,54	133,00	1,49
MCSC4044	4,00	44,00	31,00	13,00	174,83	133,00	1,31
MCSC4046	4,00	46,00	30,00	13,50	156,06	133,00	1,17
MCSC4522	4,50	22,00	53,50	7,50	1937,77	133,00	14,57
MCSC4524	4,50	24,00	50,00	8,00	1498,63	133,00	11,27
MCSC4526	4,50	26,00	47,00	8,50	1189,48	133,00	8,94
MCSC4528	4,50	28,00	44,50	9,00	962,07	133,00	7,23
MCSC4530	4,50	30,00	42,00	9,50	797,81	133,00	6,00
MCSC4532	4,50	32,00	40,00	10,00	667,90	133,00	5,02
MCSC4534	4,50	34,00	38,00	10,50	569,53	133,00	4,28
MCSC4536	4,50	36,00	36,00	11,00	493,78	133,00	3,71
MCSC4538	4,50	38,00	35,00	11,50	422,25	133,00	3,17
MCSC4540	4,50	40,00	33,50	12,00	370,71	133,00	2,79
MCSC4542	4,50	42,00	32,00	12,50	329,25	133,00	2,48
MCSC4544	4,50	44,00	31,00	13,00	290,81	133,00	2,19
MCSC4546	4,50	46,00	29,50	13,50	263,51	133,00	1,98
MCSC4548	4,50	48,00	28,50	14,00	236,84	133,00	1,78
MCSC4550	4,50	50,00	27,50	14,50	214,49	133,00	1,61
MCSC5022	5,00	22,00	53,50	7,50	3221,80	133,00	24,22
MCSC5024	5,00	24,00	50,00	8,00	2469,27	133,00	18,57
MCSC5026	5,00	26,00	47,00	8,50	1945,56	133,00	14,63
MCSC5028	5,00	28,00	44,00	9,00	1581,84	133,00	11,89
MCSC5030	5,00	30,00	42,00	9,50	1290,42	133,00	9,70
MCSC5032	5,00	32,00	40,00	10,00	1075,59	133,00	8,09
MCSC5034	5,00	34,00	38,00	10,50	913,74	133,00	6,87
MCSC5036	5,00	36,00	36,50	11,00	778,79	133,00	5,86
MCSC5038	5,00	38,00	35,00	11,50	673,27	133,00	5,06
MCSC5040	5,00	40,00	33,00	12,00	598,52	133,00	4,50
MCSC5042	5,00	42,00	32,00	12,50	522,45	133,00	3,93
MCSC5044	5,00	44,00	30,50	13,00	468,06	133,00	3,52
MCSC5046	5,00	46,00	30,00	13,50	409,57	133,00	3,08
MCSC5048	5,00	48,00	28,50	14,00	373,72	133,00	2,81
MCSC5050	5,00	50,00	28,00	14,50	331,90	133,00	2,50
MCSC6032	6,00	32,00	40,00	10,00	2497,72	133,00	18,78
MCSC6034	6,00	34,00	38,00	10,53	2105,07	133,00	15,83
MCSC6036	6,00	36,00	36,50	10,96	1781,84	133,00	13,40
MCSC6038	6,00	38,00	35,00	11,50	1531,11	133,00	11,51
MCSC6040	6,00	40,00	34,00	11,76	1314,04	133,00	9,88
MCSC6042	6,00	42,00	32,00	12,50	1176,16	133,00	8,84
MCSC6044	6,00	44,00	31,00	12,90	1032,31	133,00	7,76
MCSC6046	6,00	46,00	30,00	13,50	914,58	133,00	6,88
MCSC6048	6,00	48,00	28,57	14,00	829,60	133,00	6,24
MCSC6050	6,00	50,00	27,59	14,50	747,16	133,00	5,62

* LA FRECCIA (s) È CALCOLATA PER LA MOLLA COMPRESSA DI 1/3 DELLA LUNGHEZZA TOTALE

MOLLE A TRAZIONE
Lunghezza standard di 400mm

Articolo	d (mm)	De (mm)	n	F (N)	s (mm)*	R(N/mm)
MCST0503	0,50	3,00	800,00	6,77	133,00	0,051
MCST0504	0,50	4,00	800,00	2,47	133,00	0,019
MCST0505	0,50	5,00	800,00	1,16	133,00	0,009
MCST0506	0,50	6,00	800,00	0,64	133,00	0,005
MCST0507	0,50	7,00	800,00	0,39	133,00	0,003
MCST0508	0,50	8,00	800,00	0,25	133,00	0,002
MCST0509	0,50	9,00	800,00	0,17	133,00	0,001
MCST0510	0,50	10,00	800,00	0,12	133,00	0,001
MCST0511	0,50	11,00	800,00	0,09	133,00	0,001
MCST0512	0,50	12,00	800,00	0,07	133,00	0,001
MCST0703	0,70	3,00	571,00	46,83	133,00	0,352
MCST0704	0,70	4,00	571,00	15,85	133,00	0,119
MCST0705	0,70	5,00	571,00	7,17	133,00	0,054
MCST0706	0,70	6,00	571,00	3,83	133,00	0,029
MCST0707	0,70	7,00	571,00	2,28	133,00	0,017
MCST0708	0,70	8,00	571,00	1,46	133,00	0,011
MCST0709	0,70	9,00	571,00	1,00	133,00	0,007
MCST0710	0,70	10,00	571,00	0,71	133,00	0,005
MCST0712	0,70	12,00	571,00	0,39	133,00	0,003
MCST0714	0,70	14,00	571,00	0,24	133,00	0,002
MCST0716	0,70	16,00	571,00	0,16	133,00	0,001
MCST0718	0,70	18,00	571,00	0,11	133,00	0,001
MCST0720	0,70	20,00	571,00	0,08	133,00	0,001
MCST1004	1,00	4,00	400,00	125,46	133,00	0,943
MCST1005	1,00	5,00	400,00	52,93	133,00	0,398
MCST1006	1,00	6,00	400,00	27,10	133,00	0,204
MCST1007	1,00	7,00	400,00	15,68	133,00	0,118
MCST1008	1,00	8,00	400,00	9,88	133,00	0,074
MCST1009	1,00	9,00	400,00	6,62	133,00	0,050
MCST1010	1,00	10,00	400,00	4,65	133,00	0,035
MCST1011	1,00	11,00	400,00	3,39	133,00	0,025
MCST1012	1,00	12,00	400,00	2,54	133,00	0,019
MCST1013	1,00	13,00	400,00	1,96	133,00	0,015
MCST1014	1,00	14,00	400,00	1,54	133,00	0,012
MCST1016	1,00	16,00	400,00	1,00	133,00	0,008
MCST1018	1,00	18,00	400,00	0,69	133,00	0,005
MCST1020	1,00	20,00	400,00	0,49	133,00	0,004
MCST1206	1,20	6,00	333,00	76,29	133,00	0,574
MCST1207	1,20	7,00	333,00	43,24	133,00	0,325
MCST1208	1,20	8,00	333,00	26,83	133,00	0,202
MCST1209	1,20	9,00	333,00	17,78	133,00	0,134
MCST1210	1,20	10,00	333,00	12,38	133,00	0,093
MCST1211	1,20	11,00	333,00	8,96	133,00	0,067
MCST1212	1,20	12,00	333,00	6,70	133,00	0,050
MCST1214	1,20	14,00	333,00	4,02	133,00	0,030
MCST1216	1,20	16,00	333,00	2,60	133,00	0,020
MCST1218	1,20	18,00	333,00	1,78	133,00	0,013
MCST1219	1,20	19,00	333,00	1,50	133,00	0,011
MCST1220	1,20	20,00	333,00	1,27	133,00	0,010
MCST1506	1,50	6,00	266,00	282,99	133,00	2,128
MCST1507	1,50	7,00	266,00	154,99	133,00	1,165
MCST1508	1,50	8,00	266,00	93,90	133,00	0,706
MCST1509	1,50	9,00	266,00	61,13	133,00	0,460
MCST1510	1,50	10,00	266,00	41,99	133,00	0,316
MCST1511	1,50	11,00	266,00	30,08	133,00	0,226
MCST1512	1,50	12,00	266,00	22,28	133,00	0,167
MCST1514	1,50	14,00	266,00	13,20	133,00	0,099
MCST1515	1,50	15,00	266,00	10,48	133,00	0,079
MCST1516	1,50	16,00	266,00	8,46	133,00	0,064
MCST1518	1,50	18,00	266,00	5,74	133,00	0,043

Articolo	d (mm)	De (mm)	n	F (N)	s (mm)*	R(N/mm)
MCST1520	1,50	20,00	266,00	4,07	133,00	0,031
MCST1522	1,50	22,00	266,00	2,99	133,00	0,023
MCST1524	1,50	24,00	266,00	2,26	133,00	0,017
MCST1710	1,70	10,00	235,00	84,22	133,00	0,633
MCST1712	1,70	12,00	235,00	44,07	133,00	0,331
MCST1714	1,70	14,00	235,00	25,88	133,00	0,195
MCST1716	1,70	16,00	235,00	16,47	133,00	0,124
MCST1718	1,70	18,00	235,00	11,12	133,00	0,084
MCST1720	1,70	20,00	235,00	7,86	133,00	0,059
MCST1722	1,70	22,00	235,00	5,76	133,00	0,043
MCST1724	1,70	24,00	235,00	4,34	133,00	0,033
MCST1726	1,70	26,00	235,00	3,36	133,00	0,025
MCST2010	2,00	10,00	200,00	211,71	133,00	1,592
MCST2012	2,00	12,00	200,00	108,40	133,00	0,815
MCST2014	2,00	14,00	200,00	62,73	133,00	0,472
MCST2016	2,00	16,00	200,00	39,50	133,00	0,297
MCST2018	2,00	18,00	200,00	26,46	133,00	0,199
MCST2020	2,00	20,00	200,00	18,59	133,00	0,140
MCST2022	2,00	22,00	200,00	13,55	133,00	0,102
MCST2024	2,00	24,00	200,00	10,18	133,00	0,077
MCST2026	2,00	26,00	200,00	7,84	133,00	0,059
MCST2028	2,00	28,00	200,00	6,17	133,00	0,046
MCST2030	2,00	30,00	200,00	4,94	133,00	0,037
MCST2212	2,20	12,00	181,00	186,32	133,00	1,401
MCST2214	2,20	14,00	181,00	106,73	133,00	0,802
MCST2216	2,20	16,00	181,00	66,73	133,00	0,502
MCST2218	2,20	18,00	181,00	44,46	133,00	0,334
MCST2220	2,20	20,00	181,00	31,09	133,00	0,234
MCST2222	2,20	22,00	181,00	22,59	133,00	0,170
MCST2224	2,20	24,00	181,00	16,93	133,00	0,127
MCST2226	2,20	26,00	181,00	13,01	133,00	0,098
MCST2228	2,20	28,00	181,00	10,21	133,00	0,077
MCST2230	2,20	30,00	181,00	8,16	133,00	0,061
MCST2232	2,20	32,00	181,00	6,63	133,00	0,050
MCST2234	2,20	34,00	181,00	5,45	133,00	0,041
MCST2512	2,50	12,00	160,00	385,82	133,00	2,901
MCST2514	2,50	14,00	160,00	217,50	133,00	1,635
MCST2516	2,50	16,00	160,00	134,45	133,00	1,011
MCST2518	2,50	18,00	160,00	88,83	133,00	0,668
MCST2520	2,50	20,00	160,00	61,72	133,00	0,464
MCST2522	2,50	22,00	160,00	44,61	133,00	0,335
MCST2524	2,50	24,00	160,00	33,28	133,00	0,250
MCST2526	2,50	26,00	160,00	25,49	133,00	0,192
MCST2528	2,50	28,00	160,00	19,95	133,00	0,150
MCST2530	2,50	30,00	160,00	15,91	133,00	0,120
MCST2532	2,50	32,00	160,00	12,89	133,00	0,097
MCST2534	2,50	34,00	160,00	10,58	133,00	0,080
MCST2536	2,50	36,00	160,00	8,80	133,00	0,066
MCST3014	3,00	14,00	133,00	619,98	133,00	4,661
MCST3016	3,00	16,00	133,00	375,60	133,00	2,824
MCST3018	3,00	18,00	133,00	244,50	133,00	1,838
MCST3020	3,00	20,00	133,00	167,96	133,00	1,263
MCST3022	3,00	22,00	133,00	120,31	133,00	0,905
MCST3024	3,00	24,00	133,00	89,10	133,00	0,670
MCST3026	3,00	26,00	133,00	67,82	133,00	0,510
MCST3028	3,00	28,00	133,00	52,81	133,00	0,397
MCST3030	3,00	30,00	133,00	41,92	133,00	0,315
MCST3032	3,00	32,00	133,00	33,83	133,00	0,254
MCST3034	3,00	34,00	133,00	27,70	133,00	0,208
MCST3036	3,00	36,00	133,00	22,96	133,00	0,173

MOLLE A TRAZIONE
Lunghezza standard di 400mm

Articolo	d (mm)	De (mm)	n	F (N)	s (mm)*	R(N/mm)
MCST3038	3,00	38,00	133,00	19,25	133,00	0,145
MCST3516	3,50	16,00	114,00	913,18	133,00	6,866
MCST3518	3,50	18,00	114,00	585,04	133,00	4,399
MCST3520	3,50	20,00	114,00	397,04	133,00	2,985
MCST3522	3,50	22,00	114,00	281,69	133,00	2,118
MCST3524	3,50	24,00	114,00	207,03	133,00	1,557
MCST3526	3,50	26,00	114,00	156,58	133,00	1,177
MCST3528	3,50	28,00	114,00	121,28	133,00	0,912
MCST3530	3,50	30,00	114,00	95,84	133,00	0,721
MCST3532	3,50	32,00	114,00	77,05	133,00	0,579
MCST3534	3,50	34,00	114,00	62,86	133,00	0,473
MCST3536	3,50	36,00	114,00	51,96	133,00	0,391
MCST3538	3,50	38,00	114,00	43,43	133,00	0,327
MCST3540	3,50	40,00	114,00	36,68	133,00	0,276
MCST4018	4,00	18,00	100,00	1264,08	133,00	9,504
MCST4020	4,00	20,00	100,00	846,84	133,00	6,367
MCST4022	4,00	22,00	100,00	594,76	133,00	4,472
MCST4024	4,00	24,00	100,00	433,58	133,00	3,260
MCST4026	4,00	26,00	100,00	325,76	133,00	2,449
MCST4028	4,00	28,00	100,00	250,91	133,00	1,887
MCST4030	4,00	30,00	100,00	197,35	133,00	1,484
MCST4032	4,00	32,00	100,00	158,01	133,00	1,188
MCST4034	4,00	34,00	100,00	128,47	133,00	0,966
MCST4036	4,00	36,00	100,00	105,85	133,00	0,796
MCST4038	4,00	38,00	100,00	88,25	133,00	0,664
MCST4040	4,00	40,00	100,00	74,34	133,00	0,559
MCST4042	4,00	42,00	100,00	63,21	133,00	0,475
MCST4044	4,00	44,00	100,00	54,20	133,00	0,408
MCST4520	4,50	20,00	88,00	1695,48	133,00	12,748
MCST4522	4,50	22,00	88,00	1178,07	133,00	8,858
MCST4524	4,50	24,00	88,00	851,50	133,00	6,402
MCST4526	4,50	26,00	88,00	635,29	133,00	4,777
MCST4528	4,50	28,00	88,00	486,50	133,00	3,658
MCST4530	4,50	30,00	88,00	380,77	133,00	2,863
MCST4532	4,50	32,00	88,00	303,59	133,00	2,283
MCST4534	4,50	34,00	88,00	245,94	133,00	1,849
MCST4536	4,50	36,00	88,00	202,00	133,00	1,519
MCST4538	4,50	38,00	88,00	167,94	133,00	1,263
MCST4540	4,50	40,00	88,00	141,12	133,00	1,061
MCST4542	4,50	42,00	88,00	119,73	133,00	0,900
MCST4544	4,50	44,00	88,00	102,45	133,00	0,770
MCST4546	4,50	46,00	88,00	88,34	133,00	0,664
MCST4548	4,50	48,00	88,00	76,70	133,00	0,577
MCST4550	4,50	50,00	88,00	67,03	133,00	0,504
MCST5022	5,00	22,00	80,00	2154,58	133,00	16,200
MCST5024	5,00	24,00	80,00	1543,29	133,00	11,604
MCST5026	5,00	26,00	80,00	1143,01	133,00	8,594
MCST5028	5,00	28,00	80,00	870,01	133,00	6,541
MCST5030	5,00	30,00	80,00	677,47	133,00	5,094
MCST5032	5,00	32,00	80,00	537,80	133,00	4,044
MCST5034	5,00	34,00	80,00	434,03	133,00	3,263
MCST5036	5,00	36,00	80,00	355,32	133,00	2,672
MCST5038	5,00	38,00	80,00	294,56	133,00	2,215
MCST5040	5,00	40,00	80,00	246,89	133,00	1,856
MCST5042	5,00	42,00	80,00	208,98	133,00	1,571
MCST5044	5,00	44,00	80,00	178,45	133,00	1,342
MCST5046	5,00	46,00	80,00	153,59	133,00	1,155
MCST5048	5,00	48,00	80,00	133,14	133,00	1,001
MCST5050	5,00	50,00	80,00	116,16	133,00	0,873

* LA FRECCIA (s) È CALCOLATA PER LA MOLLA ESTESA DI 1/3 DELLA LUNGHEZZA TOTALE

CECCHI s.r.l.

Viadotto del Ponte all'Indiano, 20
50142 Firenze ITALY

www.cecchi.com
Tel: +39 055 7335801
Email: commerciale@cecchi.com